1

Monteringsanvisning
Assembly Instructions

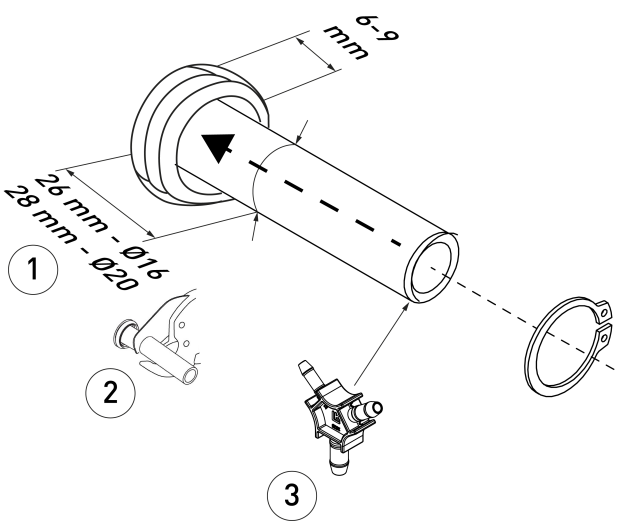

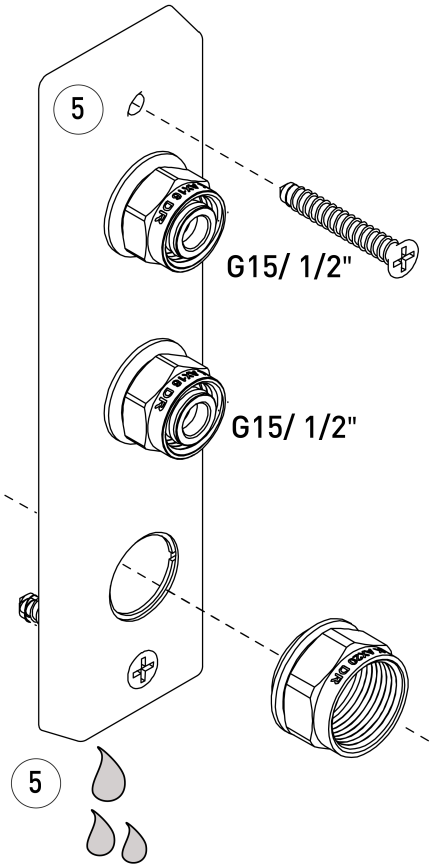

13 Cu10. 1 varv/ turn

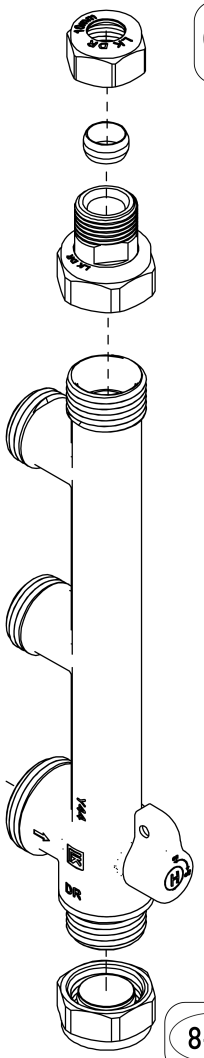

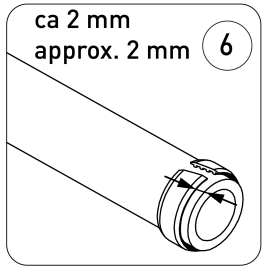

8-11 G15, 3/4 -1 varv/ turn
G20, 3/4 -1 varv/ turn

Infästning/ Fixing
Massiv vägg/ Solid wall
4

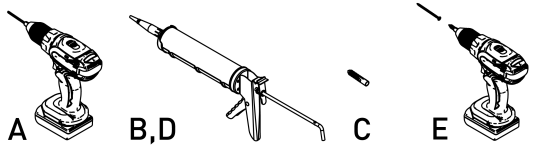

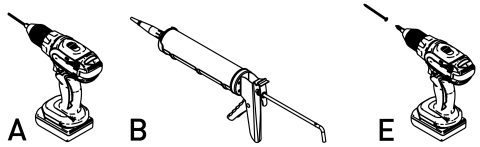

Infästning/ Fixing
Träregel, kortling /Timber stud, nogging

A. Borra. B. Täta med silikon. C. Plugga. D. Täta med silikon. E. Skruva.
A. Drill. B. Seal with silicone. C. Insert wall plug. D. Seal with silicone. E. Screw

A. Borra hålet. B. Täta med silikon. E. Skruva
A. Drill the hole. B. Seal with silicone. E. Screw.

OBS! Tillbehöret LK Mutter VF Cu10 E2 RSK 188 28 59, 1 varv eller 20-30Nm.
NOTE! Accessory LK Nut VF Cu10 E2 (Art.No.188 28 59) is installed,1 turn or to 20–30 Nm.

LK Systems AB, Box 66, 161 26 Bromma | www.lksystems.se SE.29.C.69.2026-06-16

Monteringsanvisning
Assembly Instructions

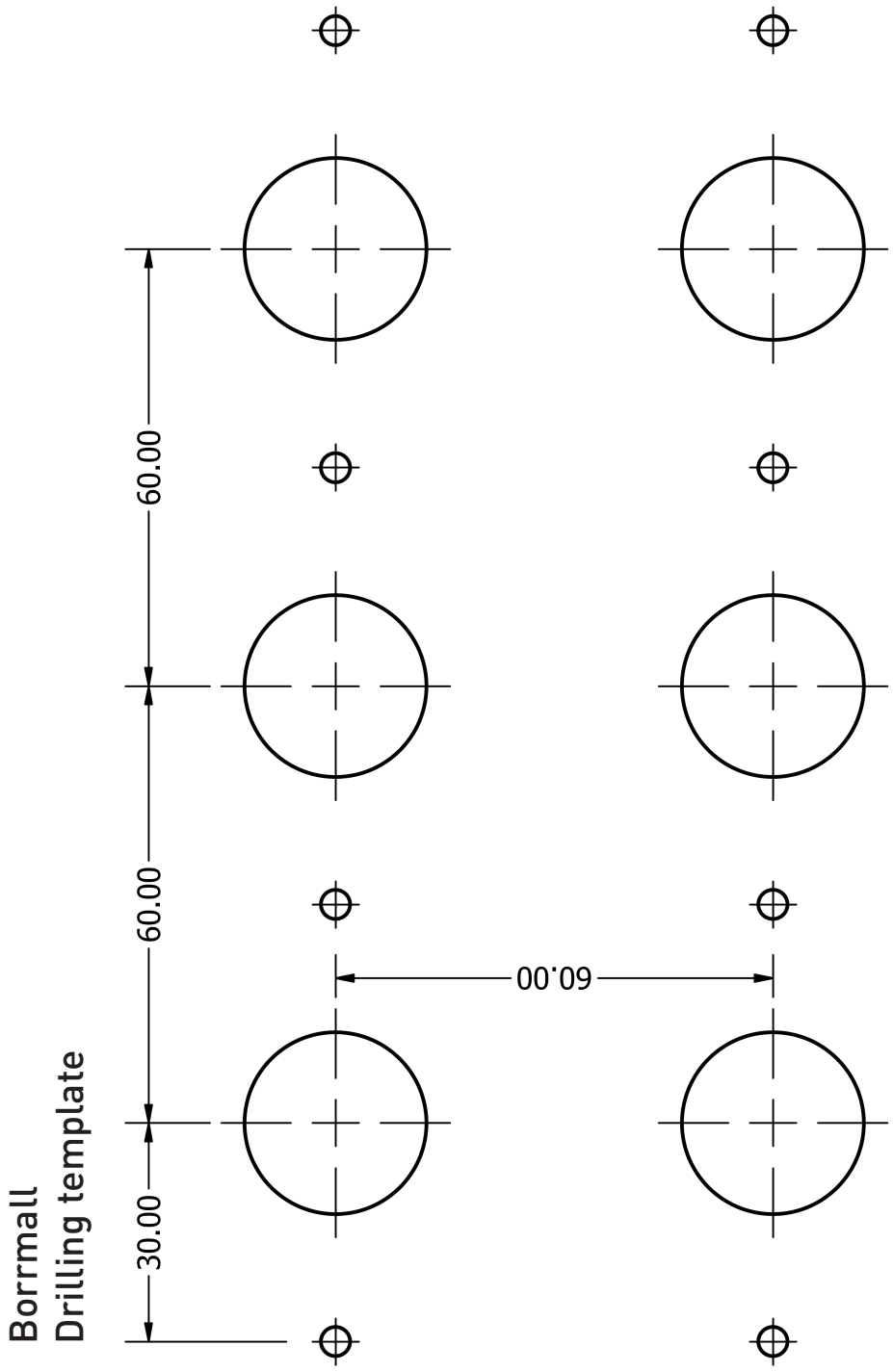

Borrmall
Drilling template